AEGDES

AEGDES Mühendislik Mak. İnş. Taah. Proje Danış. San. ve Tic. Ltd. Şti.

ŞİRKET TANITIMI

İletişim:
+90 850 304 02 34
bilgi@aegdes.com
www.aegdes.com

2020,İzmir

AE-GDES

~ İÇERİK ~

- Şirket
- Hakkımızda
- Misyon & Vizyon
- SEÇ Politikası
- Kalite Politikası
- Tamamlanmış Projeler
- Devam Eden Projeler
- Referanslar
- İletişim

AEGDES

~ ŞİRKET ~

- 2017 Yılında Kuruldu,
- %100 Yerli Sermaye,
- Merkezi İzmir / Aliağa,
- Aliağa Ticaret Odası Kayıtlı,
- Ege İhracatçılar Birliği Kayıtlı,
- Türkiye ve Yurt Dışında Mühendislik, İmalat ve Montaj Hizmetleri Vermekteyiz

INTERNATIONAL FIRST CERTIFICATION ISO 9001:2015

INTERNATIONAL FIRST CERTIFICATION ISO 14001:2015

INTERNATIONAL FIRST CERTIFICATION ISO 45001:2018

IAF ACCREDITED Management Systems Certification Body MSCB-170

AEGDES

~ HAKKIMIZDA ~

AEGDES Mühendislik, Ali Emre Görgün tarafından sektördeki 11 yıllık tecrübenin ardından 2017 yılında İzmir'de kurulmuştur.

Firmamız ana faaliyet alanı olan "Makina Mühendisliği" konusunda uzmanlaşmıştır.

Lisans eğitimlerinde almış olduğumuz bilgiler, özel sektör tecrübemiz ve kalifiye teknik kadrosu ile güvenilir, efektif çözümler ve projeler üretebilen bir firma olmak en ciddi hedeflerimizdendir. Özel sektör projelerinde edindiğimiz deneyimlerle ürettiğimiz çözüm ve projelerin uygulayıcısı olabilmek ve müşterilerimizin tüm ihtiyaçlarını karşılayabilecek seviyelere gelebilmek de gelecek hedeflerimiz arasındadır.

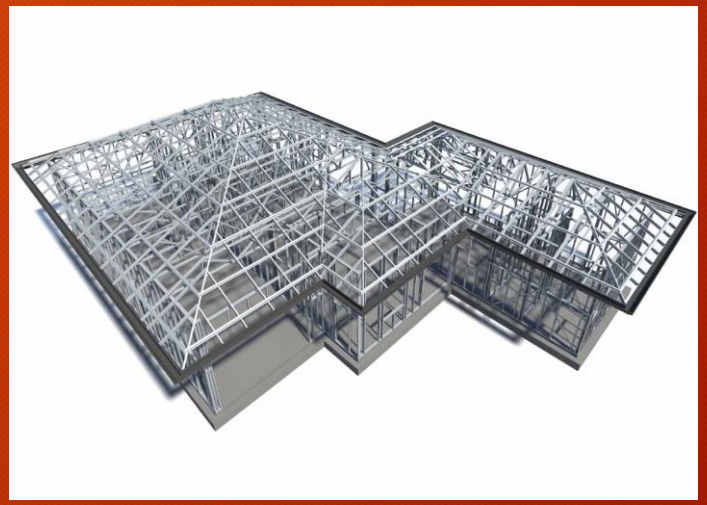

AEGDES MANPOWER SUPPLY COMPANY

AEGDES

~ HAKKIMIZDA ~

Faaliyet alanlarımız Fabrika, Köprü, Havaalanı, Liman, Tank Sahası, Termik Santraller, Enerji Üretim ve Endüstri Tesislerinin;

- Çelik Konstrüksiyon, Boru Hatları, Depolama Tankları ve Ekipman Mühendislik Hizmetleri, Projelendirilmesi ve Hesaplarının Yapılması, İmalat ve Montajı
- Kimyasal Fabrikalarına Mikser, Karıştırıcı, Sıyırıcı Makinaları İmalat ve Montajı
- Boya ve Benzeri Fabrikalarına Ezme Makinası, Aspirasyon Sistemleri, Filtre Sistemleri, Üretim Kazanları, Laboratuvar Mikseri, Yatay Ezme Makinası
- Reaktör, Karıştırıcı Kazan, Stok Tankları, İmalat Kazanları, Tutkal İmalat Kazanı, Toz veya Granür Mikserler, Kova Dolum Makinaları, Toz Tutma Bunkeri
- Türkiye veya Yurtdışı Personel Tedariği (Manpower Supply) Hizmetleridir.

Kurulduğu günden bu güne mevcut ulusal ve uluslar arası standartlar, yasa ve yönetmelikleri çerçevesinde uygun malzeme, donanım, metot ve teknikler kullanan, sürekli kendini geliştiren ve yenileyen kadrosuyla hizmetinizdedir.

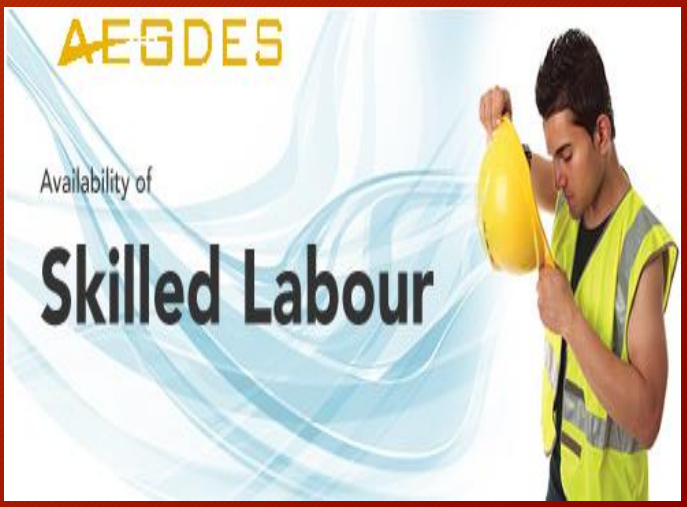

AEGDES

~ MİSYON & VİZYON ~

❑ MİSYON

Müşteri ihtiyaç ve beklentilerini en iyi şekilde karşılayacak, teknolojinin izin verdiği en pratik ve kaliteli mühendislik çözümlerini üreterek uygulamaya geçirmektir.

❑ VİZYON

Sektörün çözüm ortağı olarak ; projelendirmeden anahtar teslimi tesislerin kurulmasına kadar faaliyetleri yerine getiren, araştırma ve geliştirme yapan, teknoloji kullanan, sektörde tanınmış ve güvenilen Türkiye'nin önde gelen Makina İmalat ve ARGE şirketlerinden biri olmaktır.

AEGDES

~ SEÇ POLİTİKASI ~

AEGDES Mühendislik Mak. İnş. Taah. Proje Dan. San. Tic. Ltd. Şti' nin faaliyet alanının getirdiği sorumlulukla "YAŞAMA SAYGI", "ÖNCE İNSAN", "ÖNCE GÜVENLİK" ilkeleri ile çalışmalarını sürdürmektedir.

Bu ilkelerden hareketle;

- Yürürlükteki çevre, iş sağlığı ve güvenliği ile ilgili tüm yasal mevzuatlara uymayı,
- Sürdürülebilir çevre için doğal kaynakların kullanımını azaltacak, çevre kirliliğini önleyecek, enerji kaynaklarını en verimli ve ekonomik şekilde kullanacak çalışmalar yapmayı,
- Sağlıklı, güvenli ve sürdürülebilir bir çalışma ortamı yaratmak üzere gerekli önlemleri almayı
- Faaliyetlerimizi geliştirme sürecinde çevre ve iş güvenliği gerekliliklerini ön planda tutmayı,
- Çalışanlar başta olmak üzere, tüm paydaşlarının sağlık, emniyet, çevre konularında bilinç düzeylerini arttıracak eğitim ve hizmetler gerçekleştirmeyi,
- İş sağlığını, güvenliğini ve çevreyi tehdit edebilecek riskleri önceden belirlemeyi, bu risklere uygun önleyici faaliyetler geliştirmeyi,
- Sürekli iyileşmeyi temin edebilmek üzere sağlık, emniyet ve çevre hedefleri koymayı ve hedeflerini periyodik olarak gözden geçirmeyi,
- Proseslerinden ve ürünlerinden kaynaklanan atıklarına öncelikle geri kazanım imkanları yaratmayı, sınıflandırma, ayırma ve bertaraf faaliyetlerini kontrollü ve atık özelliklerine uygun şekilde yapmayı taahhüt eder.

AEGDES

~ KALİTE POLİTİKASI ~

- Temel değerlerini "Sorumlu", "Mükemmel" ve "Yenilikçi" olarak tanımlamış, en yüksek etik değerlerle en yüksek performansa ulaşmak ve tüm süreçlerimizi sürekli olarak iyileştirmek temel hedefimizdir.
- Toplumun gereksinim ve beklentilerini gözeterek, müşterilerimize en yüksek faydayı sağlayacak sürdürülebilir ürün, çözüm ve hizmetleri sunarak sürekli müşteri memnuniyetini güvence altına alırız.
- Tüm süreçlerimizde en yüksek performansa ulaşmak için çalışanlarımızın memnuniyetini gözetir, onları yetkilendirir ve sürekli gelişimlerini destekleriz.
- Ürün ve çözümlerimizde ve çalışma ortamımızda güvenliği her daim ön planda tutarız.
- Uzun vadeli iş ortağı olarak gördüğümüz tedarikçilerimizle işbirliğimizi etik kurallar çerçevesinde karşılıklı güvene ve kazanca dayalı olarak gerçekleştiririz.
- Tüm süreçlerde yalın, yenilikçi ve yaratıcı yaklaşımlarla kalite bilincini sistematik bir şekilde sağlayarak mükemmellik yaklaşımını benimsemek ve gereklerini yerine getirmek **AEGDES Mühendislik Mak. İnş. Taah. Proje Dan.San. Ltd. Şti.** çalışanları olarak hepimizin ortak görevidir.

IFC GLOBAL — INTERNATIONAL FIRST CERTIFICATION — ISO 9001:2015

IFC GLOBAL — INTERNATIONAL FIRST CERTIFICATION — ISO 14001:2015

IFC GLOBAL — INTERNATIONAL FIRST CERTIFICATION — ISO 45001:2018

IAF — MEMBER OF MULTILATERAL RECOGNITION ARRANGEMENT

IAS ACCREDITED — Management Systems Certification Body — MSCB-170

AEGDES

TAMAMLANAN MÜHENDİSLİK PROJELERİ

Zonguldak Ereğli Demir Çelik Tesisi

Eran Mühendislik Kapsamında Yapılan Borulama İşlerine Dair Hat Tasarımı ve İzometrik Proje Çizim İşleri Tarafımızdan Tamamlanmıştır.

- Azot Hatları
- Buhar Hatları
- Hava Hatları
- Hidrolik Hatları
- Kok Hatları
- Servis Suyu Hatları
- Tuzlu Su Hatları

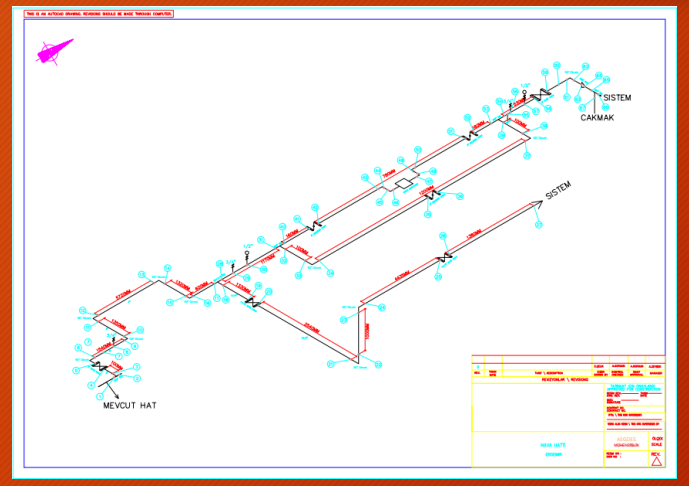

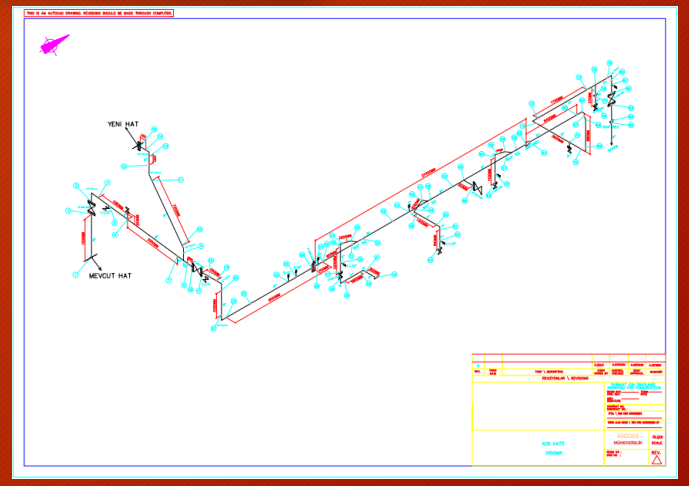

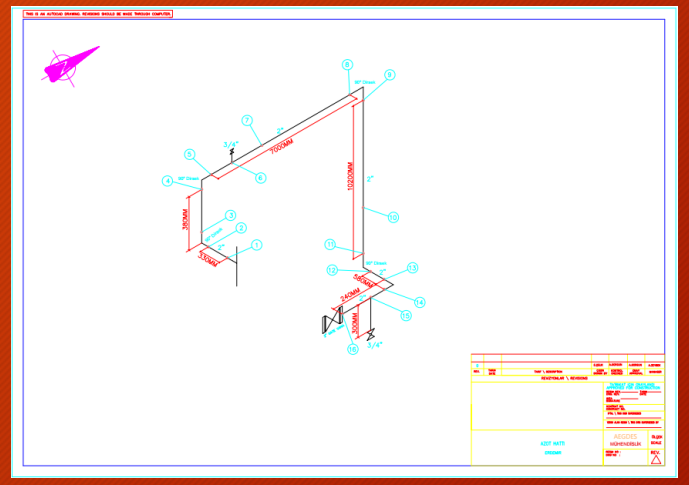

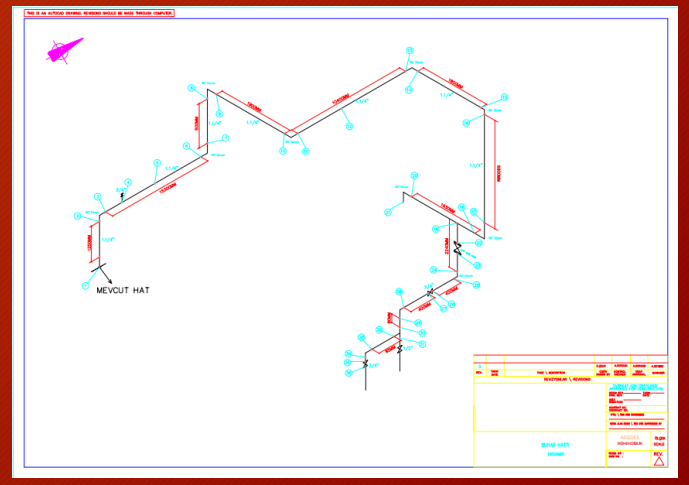

AEGDES

TAMAMLANAN MÜHENDİSLİK PROJELERİ

TRM Metalco A.ş.

Silo Binası Platform Çeliği Modelleme ve İmalat Detaylandırma Projesi Tarafımızdan Tamamlanmıştır.

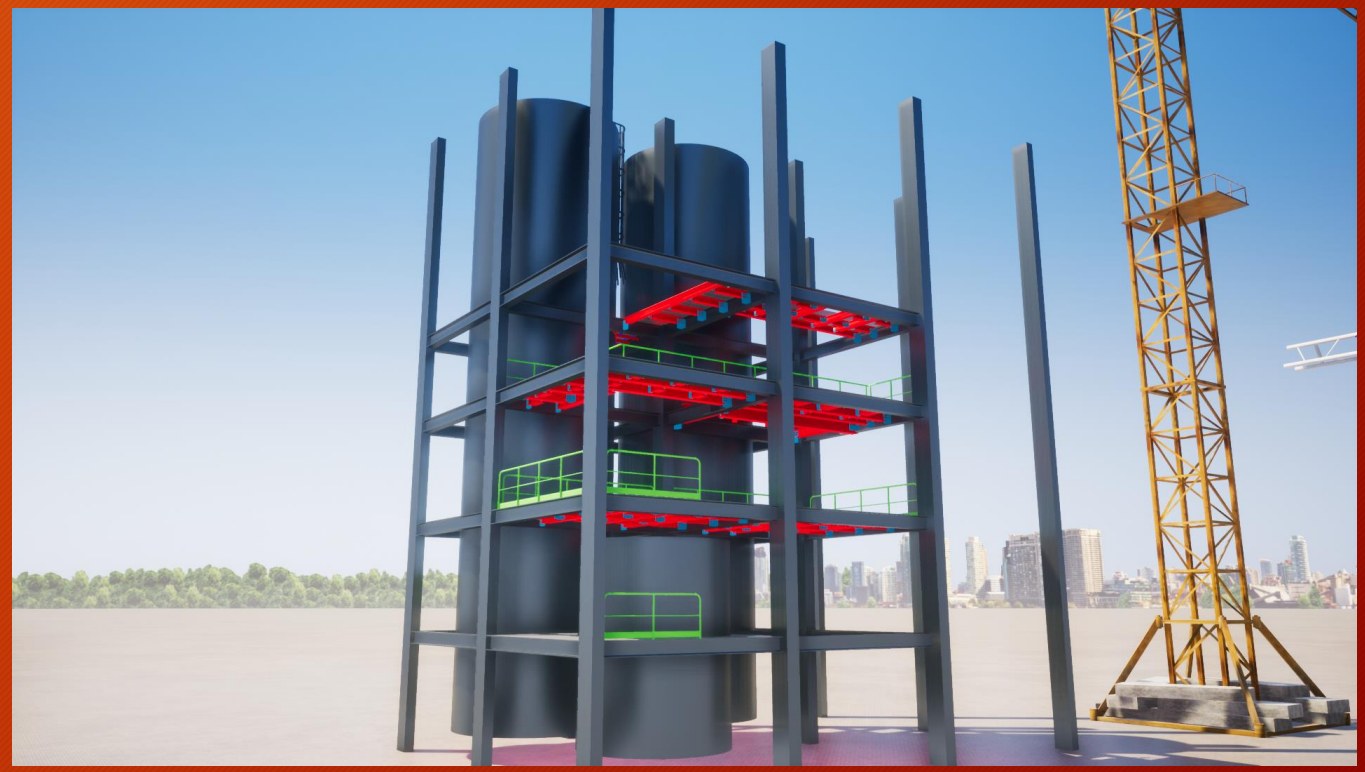

AEGDES

TAMAMLANAN MÜHENDİSLİK PROJELERİ

MEY İÇKİ Tarsus Fabrikası

Türk Loydu Adına – Plant 3D P&ID Çizimleri

- Atık su Arıtma Hattı
- Doğalgaz Hattı
- Isı Merkezi Lpg Hattı
- Alkol Stok Hattı
- Biyogaz Hattı
- Ön Isıtma Eşanjörü
- R.PI.19.03.F5 Rectification Section
- R.PI.19.04. F5 Demethylizing Section

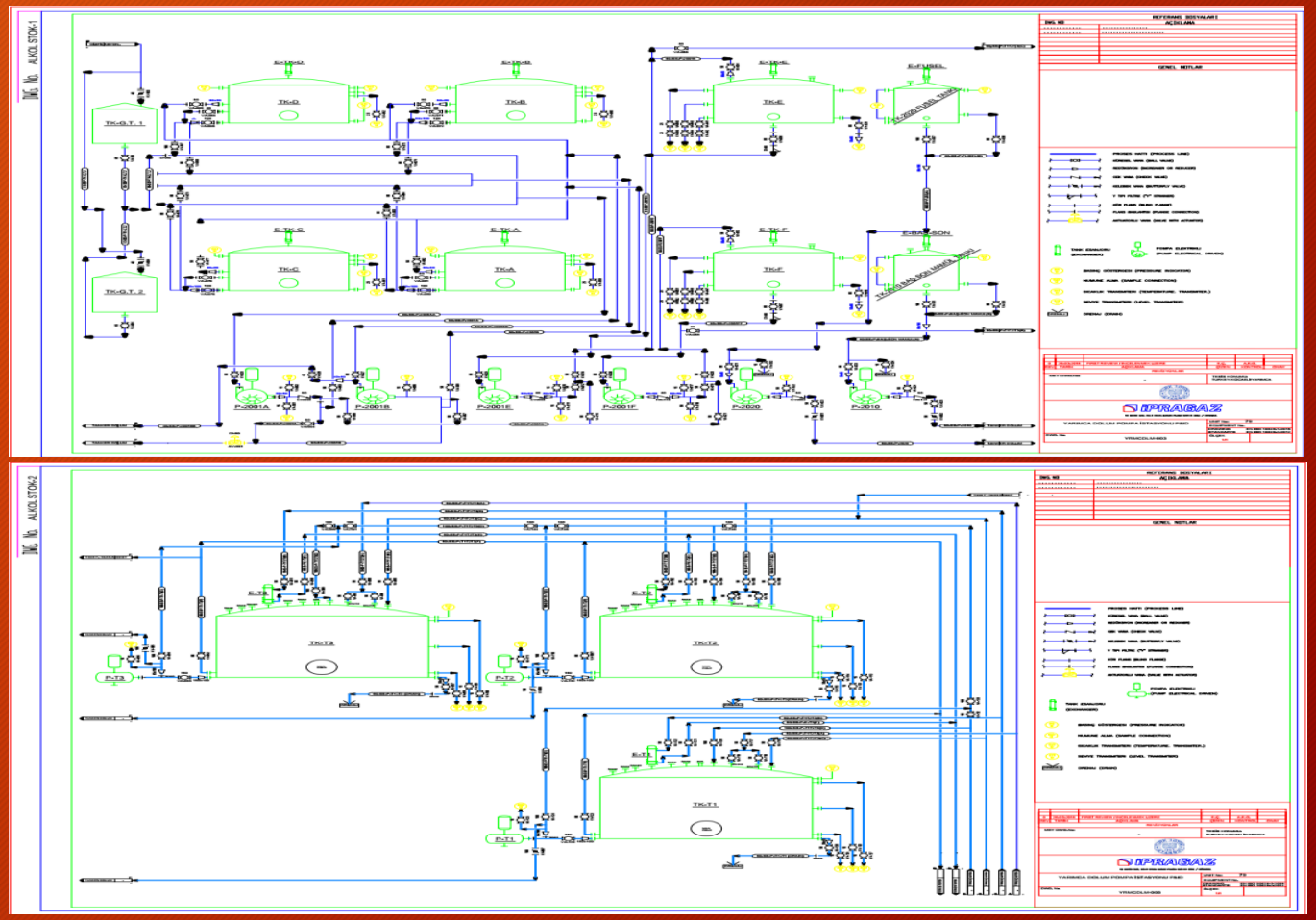

AEGDES

TAMAMLANAN MÜHENDİSLİK PROJELERİ

İPRAGAZ Yarımca Dolum Tesisleri

Türk Loydu Adına - Plant 3D P&ID Çizimleri

- Tüpraş Giriş ve Gaz Aktarma Tankı Hatları
- Gaz Kompresörü ve Pompa Sundurma Giriş Hatları
- Pompa İstasyonu Hatları
- 5 ve 4 nolu Küre Depolama Tankları Hatları
- 3 ve 6 nolu Küre Depolama Tankları Hatları
- 1 ve 2 nolu Küre Depolama Tankları Hatları
- Kokusuz Tank – Pompa – Kompresör Sistemi
- Propan Tank ve Pompa Sistemi Hatları

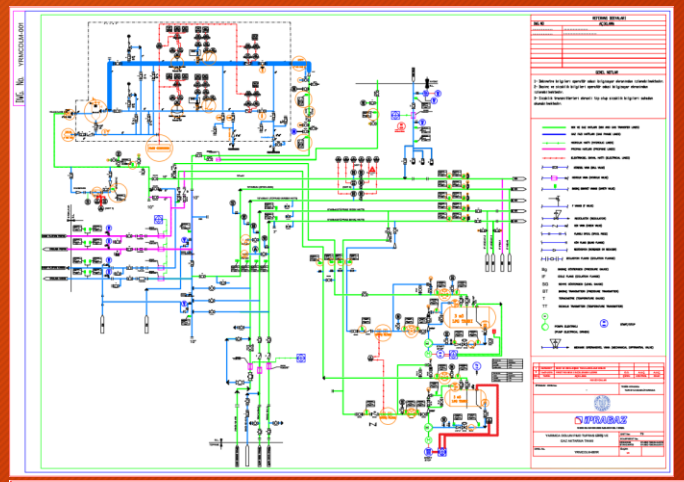

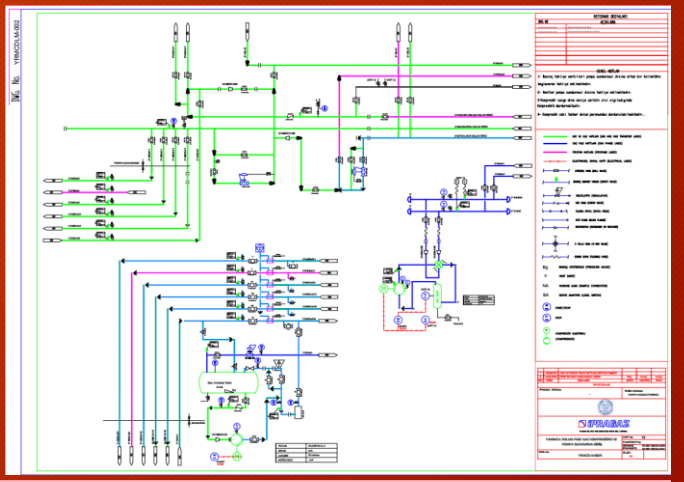

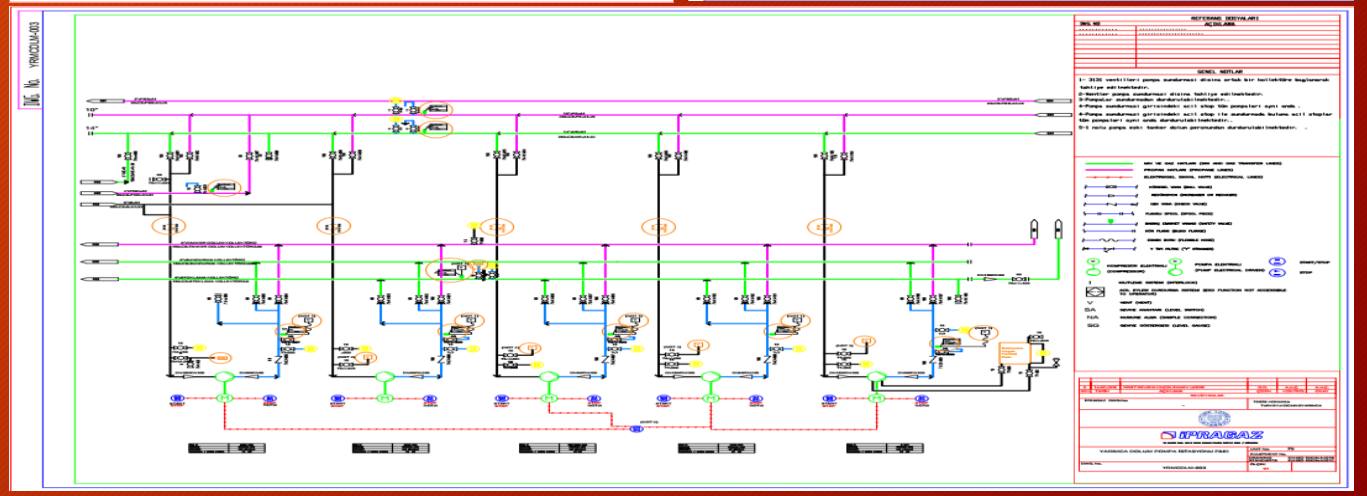

AEGDES

TAMAMLANAN MÜHENDİSLİK PROJELERİ

İPRAGAZ Yarımca Dolum Tesisleri

Türk Loydu Adına - Plant 3D P&ID Çizimleri

- Kokusuz Filtre Sistemi
- Sundurma İçi Ev Dolum Kauseli ve Gaz Aktarma Sistemi
- Sundurma İçi LPG ve PROPAN Hatları
- Kokulandırma Sistemi
- LNG Sistemi (Tank1 ve 2)
- LNG Sistemi (LNG Tank)
- Isıtma Kazanı ve Mutfak LPG Bağlantıları

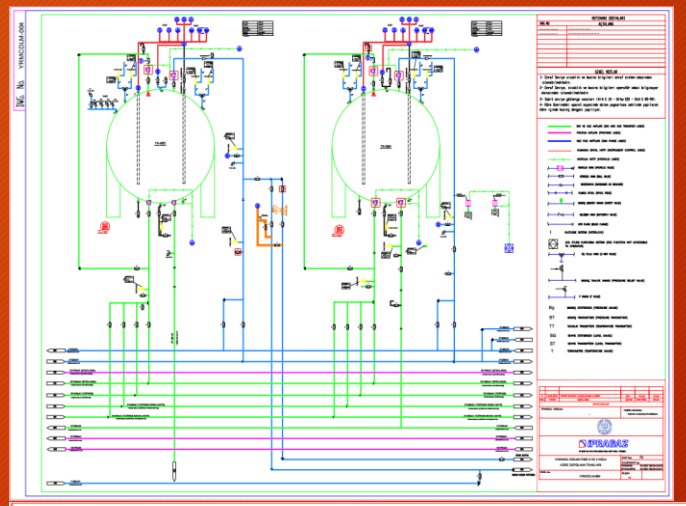

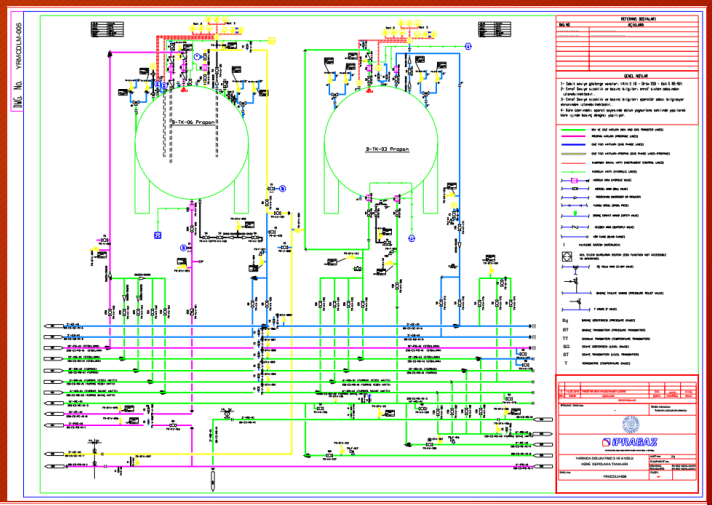

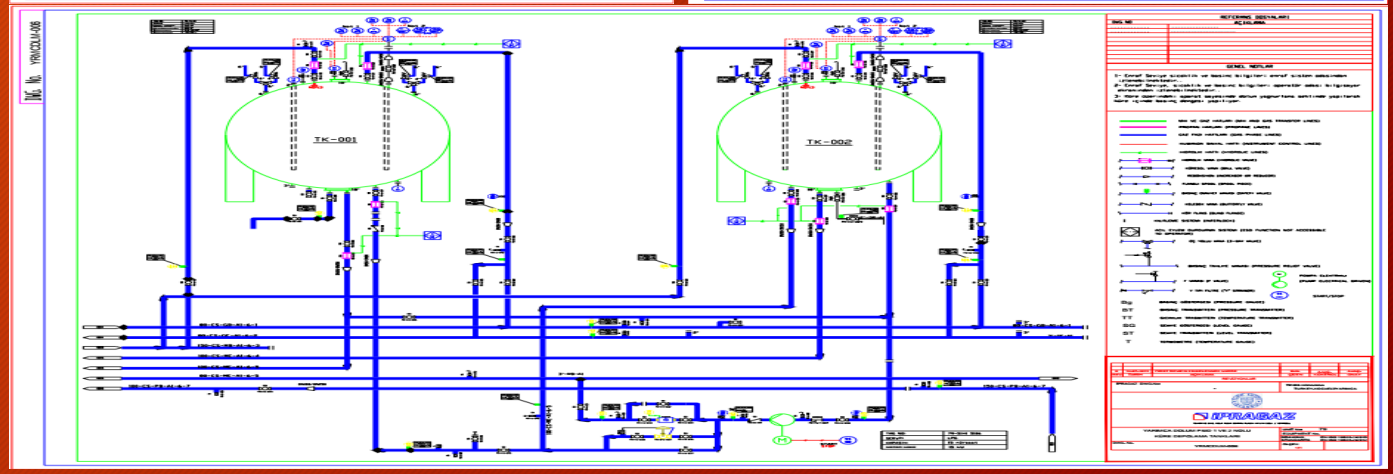

AEGDES

TAMAMLANAN MÜHENDİSLİK PROJELERİ

İPRAGAZ Yarımca Dolum Tesisleri

Türk Loydu Adına - Plant 3D P&ID Çizimleri

- Sundurma Su Hattı
- Buhar Kazanı ve Sundurma İçi Hatlar
- Hidrolik Sistem
- Yangın Pompa Sistemi
- Hava Kompresör Sistemi ve Sundurma İçi Hava Hatları

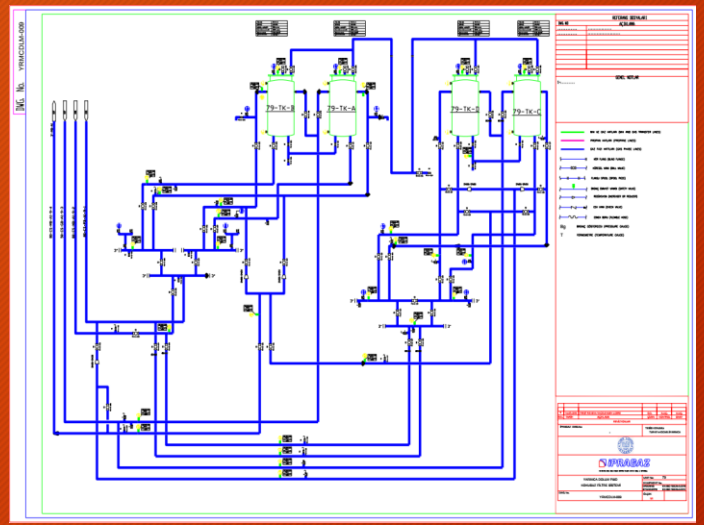

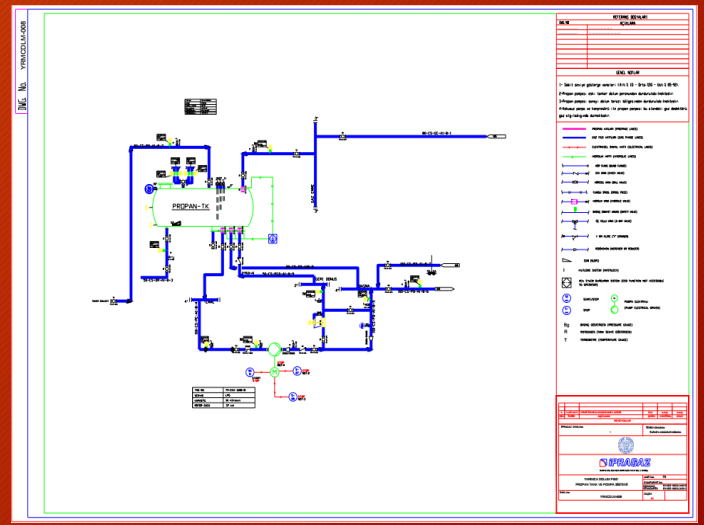

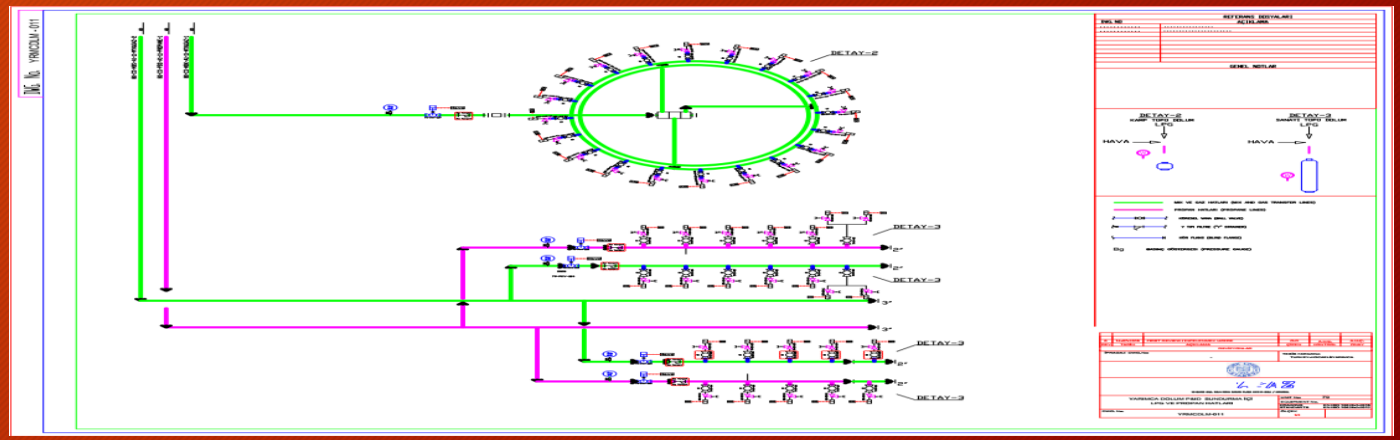

AEGDES

TAMAMLANAN MÜHENDİSLİK PROJELERİ

IWT-Steeltec 32+70 ton Çelik Konstrüksiyon Modelleme ve İmalat Detaylandırılması

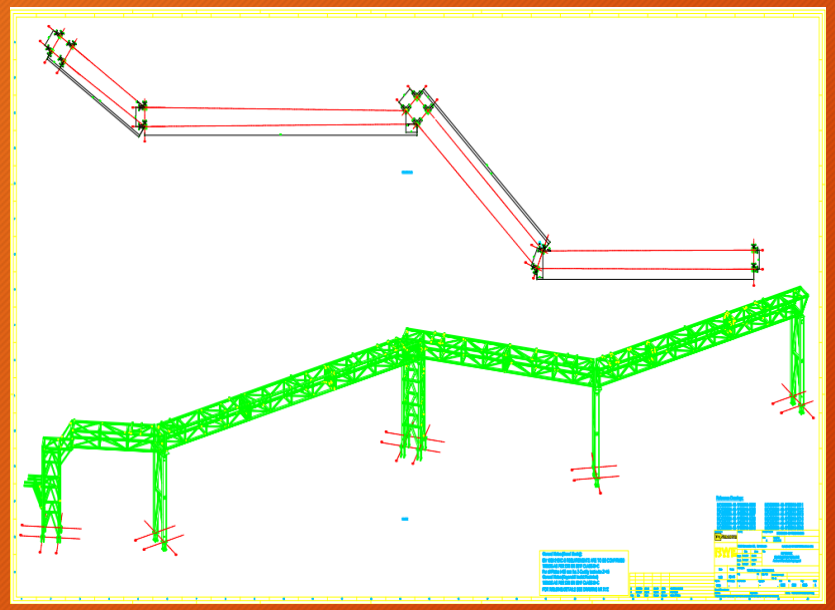

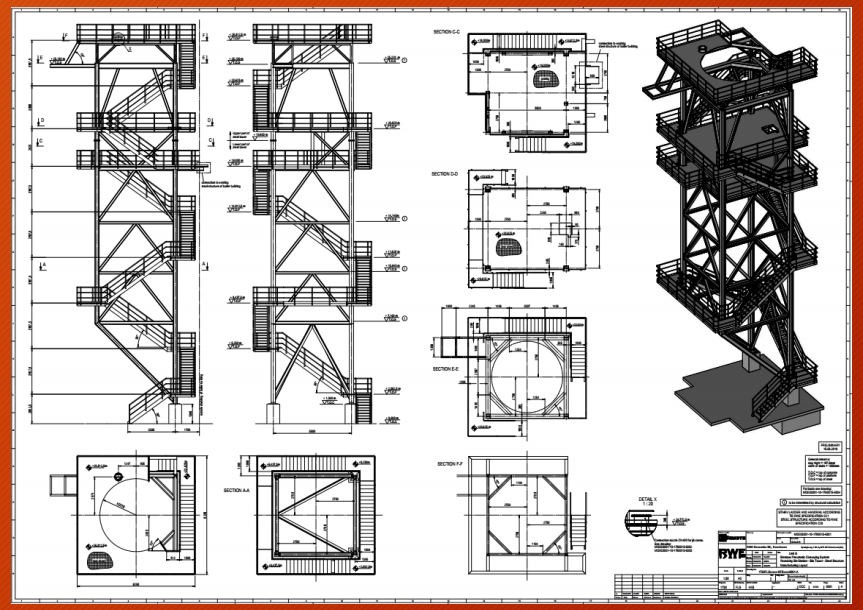

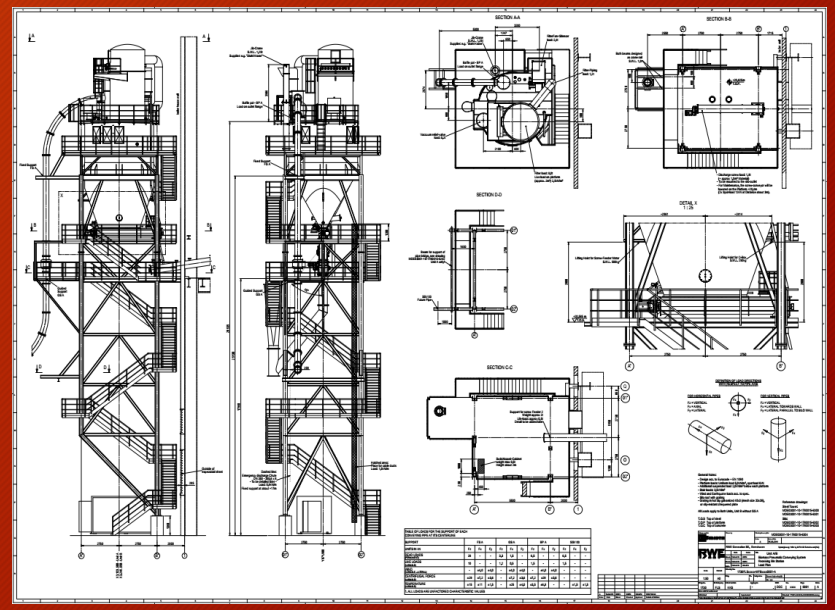

AEGDES

TAMAMLANAN MÜHENDİSLİK PROJELERİ

Termodinamik Endüstriyel Soğutma- Özbekistan 1450 ton Soğuk Hava Deposu Modellenmesi ve İmalat Montaj Detaylandırılması

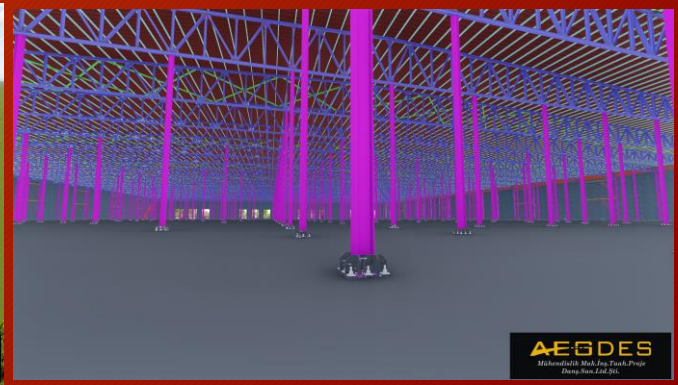

AEGDES

TAMAMLANAN MAKİNA PROJELERİ

Müşteri : Şişecam Kromsan Krom Bileşikleri Fabrikası

Proje : Kireçsiz Teknoloji Ünitesi Kek Tankı Karıştırıcısı 2 Adet

Sorumluluk : Malzeme Tedariki, Tasarım, Projelendirme & İmalat

Özellikler :

- Hardox 400 Shaft, Özel Üst Dairesel Izgara Kanat
- Karıştırılacak Kimyasal Özelliğine Göre Özel Tasarlanmış Alt ve Üst Kanat Yapısı
- Özel Sert Dolgu Elektrodu ile Aşınmaya Karşı Dayanımı Arttırılan Alt Özel Tasarım Kanatlar
- Yurtdışında Özel İmal Ettirilen Flender Redüktör ve Sistemin İstenilen Devir ve Tork Değerlerinde Çalışmasını Sağlayan Kayış Kasnak Mekanizması
- Hidrolik Kaplin Sistemi İle Tork Kaybetmeden Güç Aktarımı
- 1000^{0}C Sıcaklığa ve Aşındırıcı Kimyasallara Dayanıklılığı İle Uzun Yıllar Kullanım

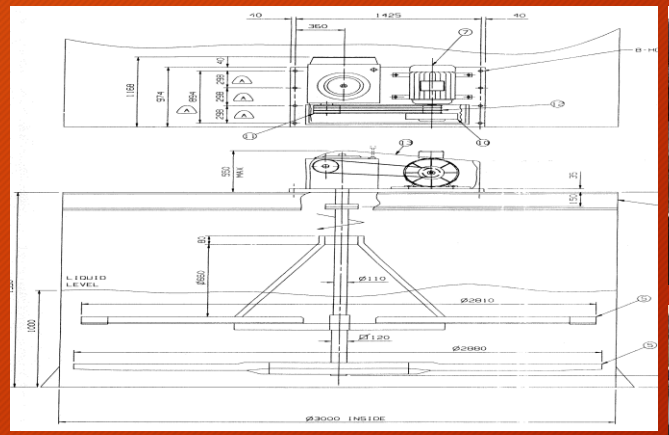

AEGDES

TAMAMLANAN MAKİNA PROJELERİ

Müşteri : Şişecam Kromsan Krom Bileşikleri Fabrikası

Proje : Etan Reaktör Karıştırıcısı 4 Adet ve Tank Karıştırıcısı 4 Adet

Sorumluluk : Malzeme Tedariki, Tasarım, Projelendirme ve İmalat

Özellikler :

- S316 Paslanmaz Shaft ve Kanatlar
- Karıştırılacak Kimyasal Özelliğine Göre Özel Tasarlanmış Kanat Yapısı
- Uygun Karıştırma Açısı Sağlayan, Bakım Kolaylığına Müsaade Eden Özel Tasarım Kanat – Shaft Bağlantı Göbeği
- Kovan Sistemi İle Tank Yüzeyinden Yüksekte Çalışma Sağlanarak Motor ve Redüktör Ömürlerinin Uzatılması
- Sızdırmazlığı Sağlayan Teflon Salmastra Sistemi

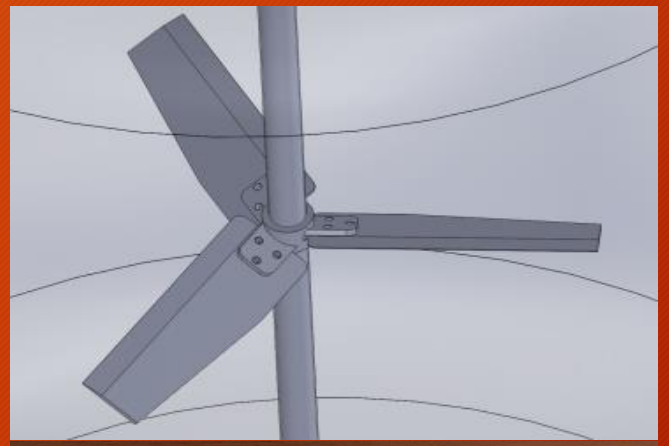

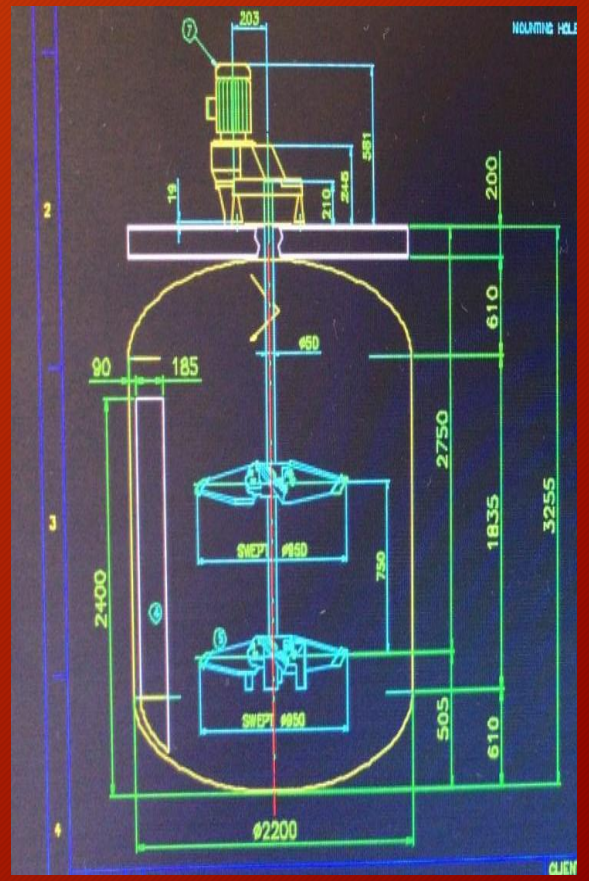

AE-GDES

TAMAMLANAN MAKİNA PROJELERİ

Müşteri : Şişecam Kromsan Krom Bileşikleri Fabrikası

Proje : Sodyum Sülfat Saflaştırma Ünitesi 2 Adet Tank Karıştırıcısı

Sorumluluk : Malzeme Tedariki, Tasarım, Projelendirme ve İmalat

Özellikler :

- S316 Paslanmaz Shaft
- Özel Tasarım Hardox 400 Kanatlar ve Kanat Şaft Bağlantısı
- Büyük Çaplı Kesek Parçaları Karıştırarak Çözme Özelliği
- Kovan Sistemi İle Tank Yüzeyinden Yüksekte Çalışma Sağlanarak Motor ve Redüktör Ömürlerinin Uzatılması
- 150^{0}C Çalışma Ortam Sıcaklığı
- 56 dev/dk Çalışma Devri

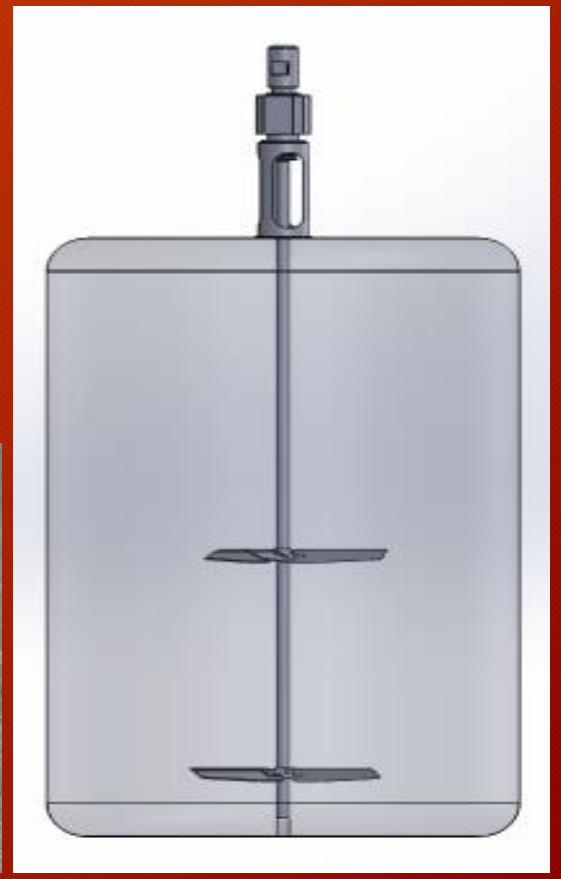

AEGDES

TAMAMLANAN MAKİNA PROJELERİ

Müşteri : Şişecam Kromsan Krom Bileşikleri Fabrikası

Proje : Özel Tasarım Kanal Sıyırma Sistemi

Sorumluluk : Malzeme Tedariki, Tasarım, Projelendirme ve İmalat

Özellikler :

- 20 Metrelik Yolda Doğrusal Hareket
- Kanal İçerisine 2 Metre Dikey Hareket
- Köprü Vazifesi ve Köprü Üzerinden Yönlendirme Şansı
- EXP Uzaktan Kumandalı Kontrol
- S316 Paslanmaz Sıyırıcı Plaka
- Limit Switchleri ile İstenilen Ayar Fonksiyonları

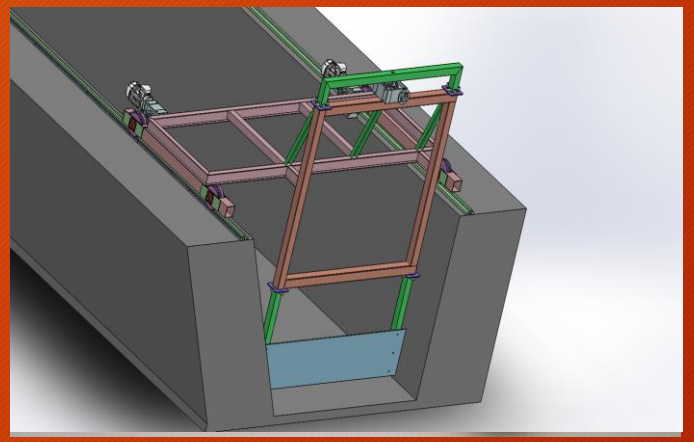

AEGDES

TAMAMLANAN MAKİNA PROJELERİ

Müşteri : Şişecam Kromsan Krom Bileşikleri Fabrikası

Proje : Sürekli Çift Şaftlı Karıştırıcı – 2 adet

Soda Külü, Öğütülmüş Kromit ve Proses Çamuru Homojenize Toz Karıştırıcı

Sorumluluk : Malzeme Tedariki, Projelendirme ve İmalat

Özellikler :

- 40 ton/saat Kapasiteli
- Aşınmalara Karşı Özel Dayanımlı
- 22 KW Gamak IE3 Motor
- Yılmaz Planet Redüktör Ratio 20
- Zincir Dişli Güç Aktarım Mekanizması
- Gövde, Kapaklar, Şase S316 kalite Paslanmaz
- Şaft, Kanatlar Hardox 400

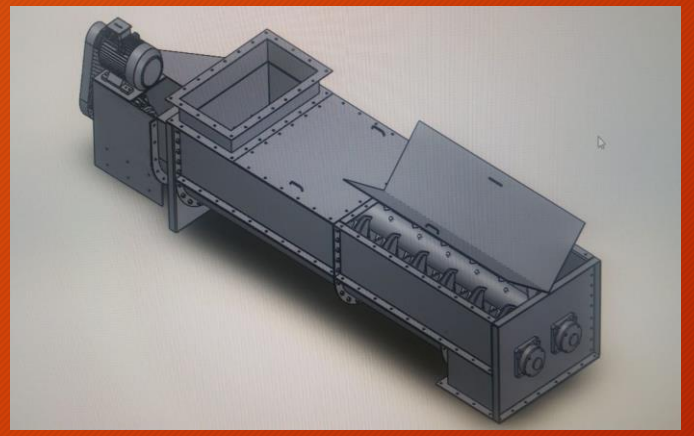

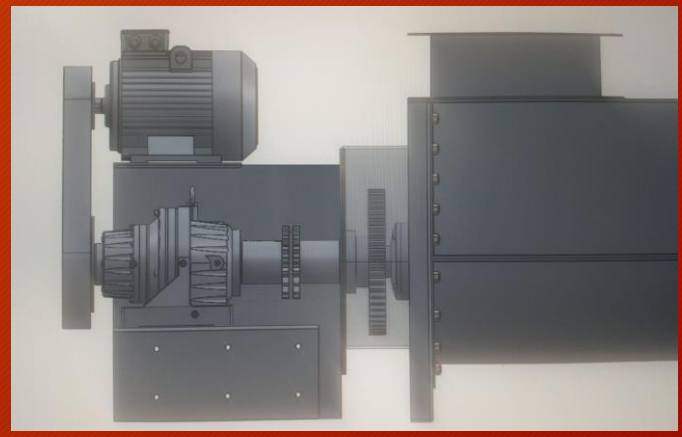

AEGDES

TAMAMLANAN İMALAT PROJELERİ

Müşteri : Şişecam Kromsan Krom Bileşikleri Fabrikası

Proje : Fırın Döküş Keson Şutu İle Fırın Keson ve Transfer Şutları – 3 Model 2'şer adet

Sorumluluk : Malzeme Tedariki, Projelendirme ve İmalat

Özellikler :

- İç Gövdeler AISI 310 Paslanmaz
- Dış Gövde Karbon Çelik
- 1000^{0}C ye Karşı Dayanıklı
- Aşınmalara Karşı Özel Dayanımlı
- Çalışma Koşulları ve Yüksek Sıcaklıktaki Akışkan Nedeniyle En Az Kaynak İle İmalat Metodu Uygulanmıştır

AEGDES

TAMAMLANAN MONTAJ PROJELERİ

Müşteri : Yatağan Termik Santrali

Proje : Polyar Makina Adına Konveyör Hattı Çelik Konstrüksiyon Faz-1 ve Faz-2 Montajı

Yatağan/ Muğla

Sorumluluk : Montaj Taşeronu

Kazanımlar :

- Yaklaşık 750 ton Çelik Konstrüksiyon Saha Montajı
- Modüller Halinde Ön Birleştirme
- Tamamlanan Modüllerin Ağır Kaldırma Operasyonları
- Konveyör Mekanizma Çelikleri Montajı

AEGDES

TAMAMLANAN İMALAT VE MONTAJ PROJELERİ

Müşteri : Renwa Group

Proje : Tawke Oil Field – Jeribe Manifold Package and Wellhead Hook Ups

Zakho / Kuzey Irak

Sorumluluk : İmalat ve Montaj İşleri

Kazanımlar :

- 8 Adet Petrol Kuyusunun Çıkışına Manifoldların İmalatı ve Kuyu Çıkış Vanalarına Montajı
- 8 Adet Manifoldun Yer Altı Soluforce Hattına Boru Bağlantıları İmalatı ve Montajı
- Hydro test, Re-instatement, Pre-Commissioning Aktiviteleri dahil.

AEGDES

TAMAMLANAN İMALAT VE MONTAJ PROJELERİ

Müşteri : Renwa Group

Proje : Hunt Oil Field - Oil Storage Tanks and Produced Water Stripper İnterconnecting Works

Al Shikhan / Kuzey Irak

Sorumluluk : İmalat ve Montaj İşleri

Kazanımlar :

- 7148 inch Spool İmalatı ve Montajı
- 286 adet Boru supportu İmalat ve Montajı
- Çok Sayıda Vana ve Aksesuar Montajı
- Hydro test, Re-instatement, Pre-Commissioning Aktiviteleri dahil.

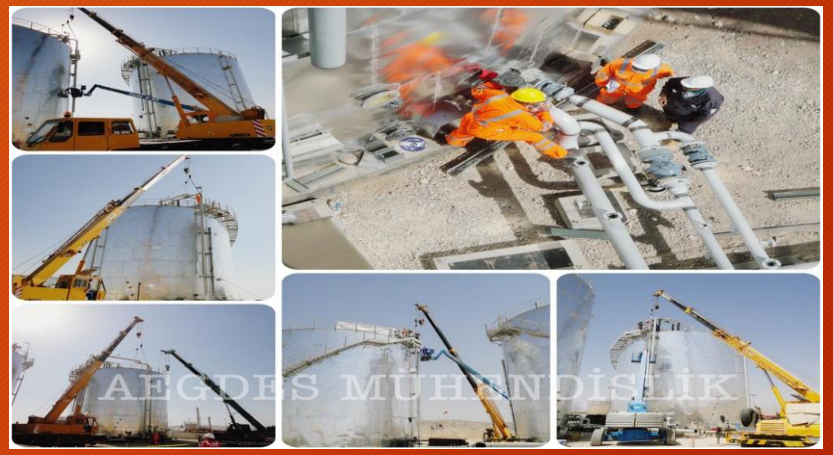

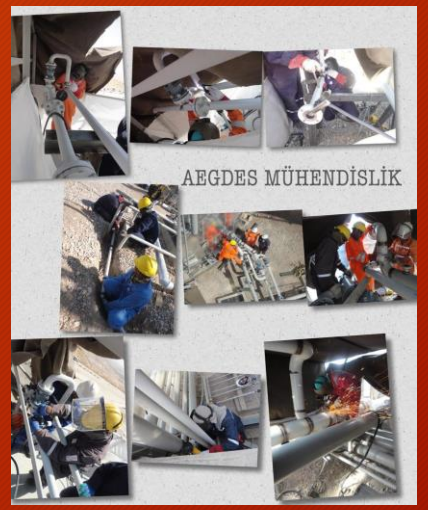

AE-GDES

~ REFERANSLAR ~

- Şişecam – Krom Bileşikleri Grubu
- Renwa Group
- Eran Mühendislik
- Polyar Makine
- Türk Loydu
- Özbudak Çelik
- Armin Endüstri
- Ordumak Makina
- İw-Steel Tech

AEGDES

~ İLETİŞİM ~

- Aegdes Mühendislik Makina İnşaat Taahhüt Proje Danışmanlığı Sanayi ve Ticaret Limited Şirketi
- Samurlu Mahallesi 1242 Sokak No:2F
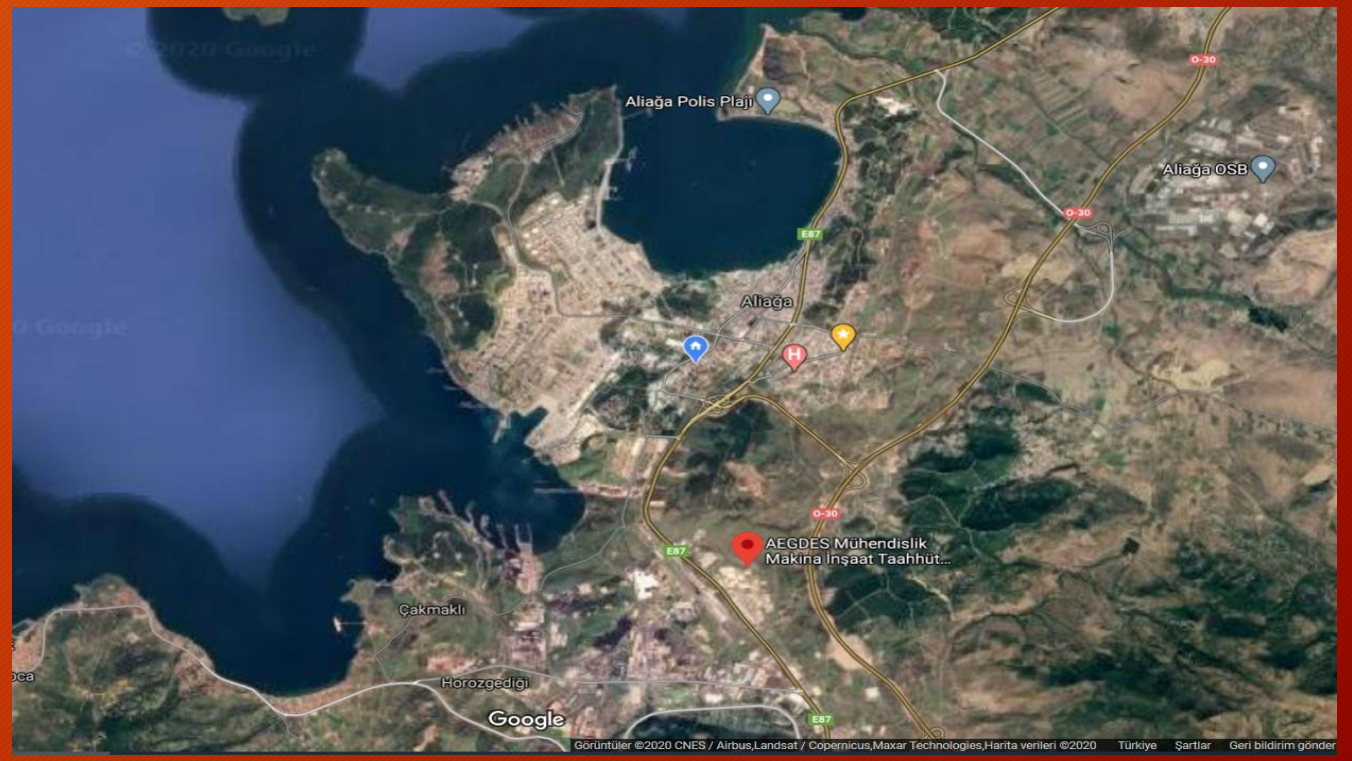
  Aliağa / İZMİR / TÜRKİYE
- Aliağa Vergi Dairesi – 0081323376
- Ticari sicil No : 5137
- 0 (850) 304 0234
- bilgi@aegdes.com